BASIC

TG НАПОРНЫЙ ЭЛЕКТРИЧЕСКИЙ ВОДОНАГРЕВАТЕЛЬ

ЭНЕРГОМИР
www.energomir.su

Водонагреватели TG теперь выпускаются в новом дизайне и оснащаются новым термометром. Так, дизайн этих недорогих и надежных водонагревателей унифицирован с дизайном водонагревателей нового поколения. Они предназначены для горячего водоснабжения одной или нескольких водоразборных точек от одного водонагревателя. Благодаря малому диаметру эти водонагреватели отлично подходят для небольших квартир.

ПРЕИМУЩЕСТВА

- Для нескольких водоразборных точек
- Вертикальный настенный монтаж
- Погружной ТЭН
- Заводская настройка температуры экономичного режима 55°C
- Индикация работы ТЭНа
- Биметаллический термометр показывает температуру воды в водонагревателе
- Рабочее давление: 6 бар
- Магниевый анод и эмаль для защиты бака от коррозии
- Объем: 30, 50, 80, 100, 150, 200 литров
- Простой монтаж и обслуживание

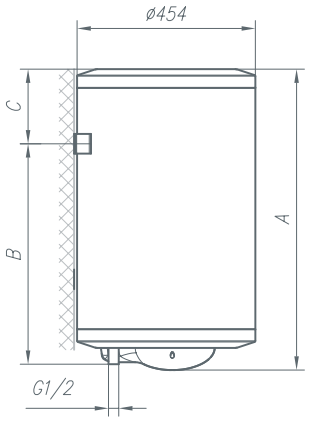

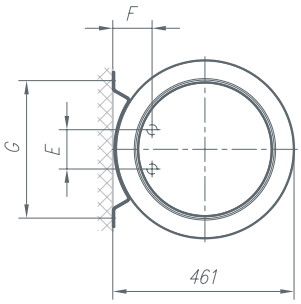

МОДЕЛЬ	TG 30 NG	TG 50 NG	TG 80 NG	TG 100 NG	TG 150 NG	TG 200 NG*
A [мм]	459	561	766	926	1296	1505
B [мм]	275	365	565	715	1065	1050
C [мм]	173	185	190	200	220	244
E [мм]	100	100	100	100	100	100
F [мм]	100	100	100	100	100	100
G [мм]	320	320	320	320	320	320

* TG N…200: диаметр 500 мм, глубина 507 мм

TG НАПОРНЫЙ ЭЛЕКТРИЧЕСКИЙ ВОДОНАГРЕВАТЕЛЬ

МОДЕЛЬ		TG 30 NG	TG 50 NG	TG 80 NG	TG 100 NG	TG 150 NG	TG 200 NG
Классификация по размеру		S	M	M	L	XL	XL
Класс энергоэффективности [1]		C	D	D	D	D	D
Годовой расход электроэнергии [1]	кВтч	560	1522	1530	2884	4643	4756
Суточный расход электроэнергии [2]	кВтч	2,686	7,255	7,380	13,570	21,760	22,430
Экономичный режим работы		e / eco	e / eco	e / eco	e / eco	e / eco	e / eco
Предохранительный клапан/группа безопасности		При подключении водонагревателя как напорного обязательно использование предохранительного клапана.					
Наличие функции Smart		-	-	-	-	-	-
Рабочий объем	л	30,4	47,5	76,1	96,1	146,1	195,4
Объем смешанной воды 40°C Δ40 [2]	л	-	67	97	131	212	274
ПРЕДНАЗНАЧЕНИЕ							
Одна или более водоразборных точек		+	+	+	+	+	+
Вертикальный настенный монтаж		+	+	+	+	+	+
МОНТАЖНЫЕ РАЗМЕРЫ							
Высота	мм	468	570	775	935	1305	1514
Диаметр	мм	454	454	454	454	454	500
Глубина	мм	461	461	461	461	461	507
Присоединение к водопроводу		G 1/2	G 1/2	G 1/2	G 1/2	G 1/2	G 1/2
Вес нетто/брутто/с водой	кг	15,5/17,5/45,5	21/23/71	27/29/107	31/33/131	41/44/191	65/69/265
ТЕХНИЧЕСКИЕ ХАРАКТЕРИСТИКИ							
Рабочее давление	МПа (бар)	0,6 (6)	0,6 (6)	0,6 (6)	0,6 (6)	0,6 (6)	0,6 (6)
Эмалированный стальной бак		+	+	+	+	+	+
Защитный магниевый анод		+	+	+	+	+	+
Индикатор работы ТЭНа		+	+	+	+	+	+
Термометр		+	+	+	+	+	+
Класс защиты		IP 23	IP 23	IP 23	IP 23	IP 23	IP 23
ЭЛЕКТРИЧЕСКИЕ ХАРАКТЕРИСТИКИ							
Мощность	Вт	2000	2000	2000	2000	2000	2000
Напряжение, 230 В ~		+	+	+	+	+	+
Номинальный ток	А	8,7	8,7	8,7	8,7	8,7	8,7
ФУНКЦИОНАЛЬНЫЕ ХАРАКТЕРИСТИКИ							
Теплопотери (3)	кВтч/24 ч	0,9	1,32	1,85	2,2	3,2	2,8
Время нагрева от 10° до 65°C		0 ч 59 мин.	1 ч 38 мин.	2 ч 37 мин.	3 ч 16 мин.	4 ч 54 мин.	6 ч 32 мин.
ГАБАРИТЫ УПАКОВКИ							
Размеры в упаковке	мм	480x490x493	480x490x595	480x490x800	480x490x960	480x490x1330	600x600x1615

[1] Регламент ЕС 812/2013; Требования к бытовым электроприборам EN 50440.
[2] Требования к бытовым электроприборам EN 50440.
[3] Измерялось при температуре окружающей среды 20°C и температуре воды в водонагревателе 65°C (стандарт SIST EN 60379:2005).